TÜRENFABRIK TURBENTHAL

Bezeichnung: Seiten- und Oberteil isoliert als Fries RD18-50
Kategorie: Haustüren und Laubengang
Zeichnungs-Nr.: 10595 Version: 1

Kombinierbar mit Türen von 78-88mm Dicke:	
TT-STAR/78	Haustür/Laubengang, Rw 32 / Ud 1.0
TT-STAR/78/S	Haustür/Laubengang, Rw 43 / Ud 1.2
TT-SUPR/78	Haustür/Laubengang EI30, Rw 32 / Ud 1.0
TT-SUPR/78/S	Haustür/Laubengang EI30, Rw 43 / Ud 1.3
TT-STAR/88	Haustür/Laubengang, Rw 32 / Ud 0.9
TT-STAR/88/S	Haustür/Laubengang, Rw 43 / Ud 0.9
TT-SUPR/88	Haustür/Laubengang EI30, Rw 32 / Ud 0.9
TT-SUPR/88/S	Haustür/Laubengang EI30, Rw 43 / Ud 1.2

Verbindung Seiten-/Oberteil

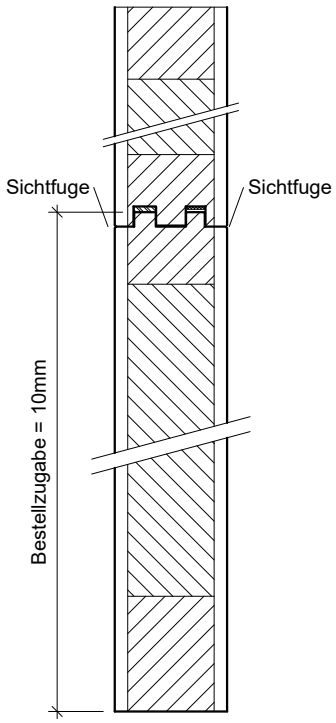

Beispiel: seitlich als Fries, oben angesetzt

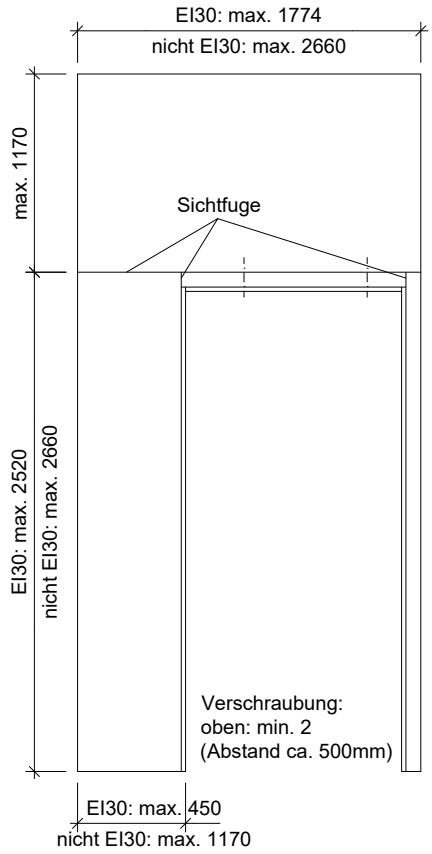

Beispiel: seitlich angesetzt, oben als Fries

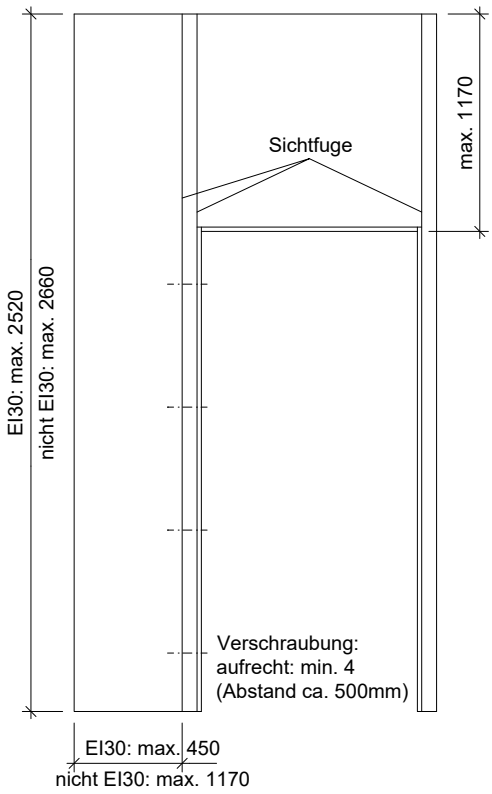

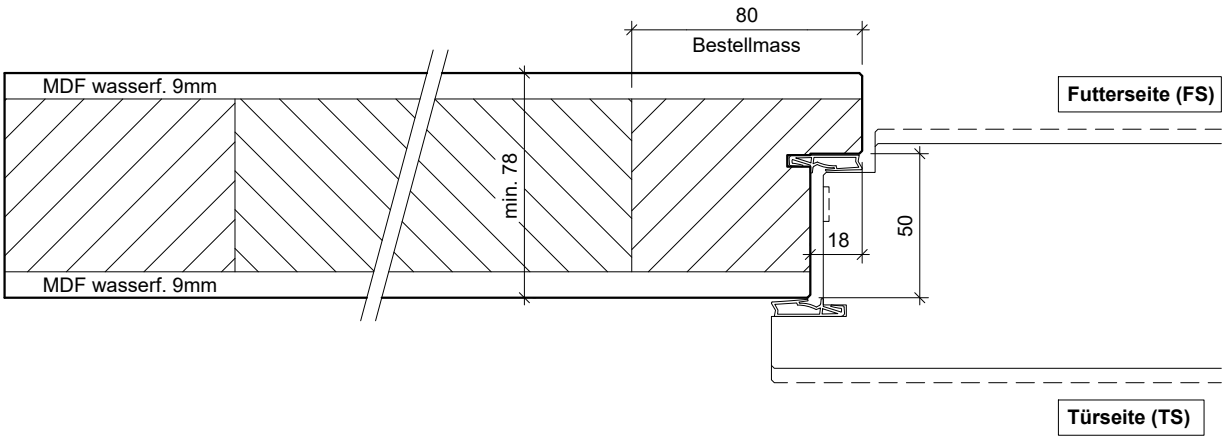

Vervielfältigung oder Weitergabe nur mit unserer schriftlichen Genehmigung.